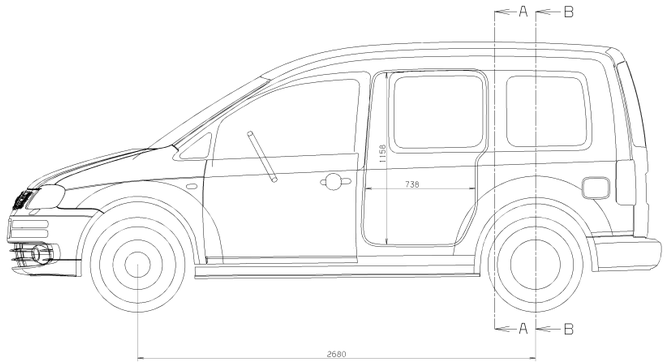

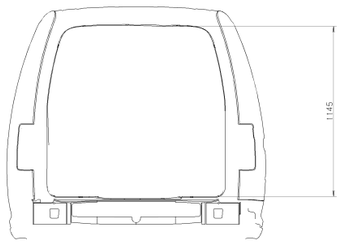

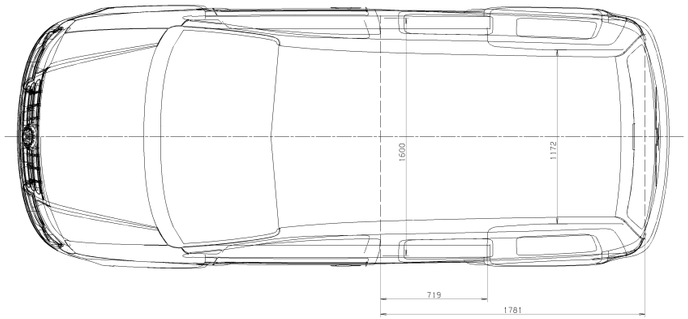

Schnitt A-A (Säule C) Pl. 2377

M 1:5

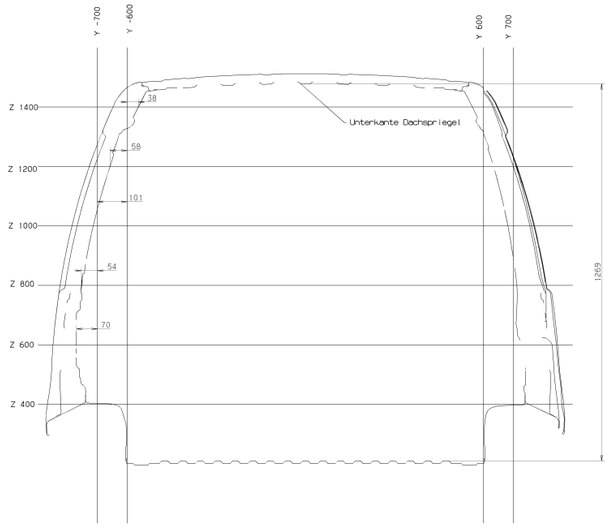

Schnitt B-B Radhaus hinten

M 1:5

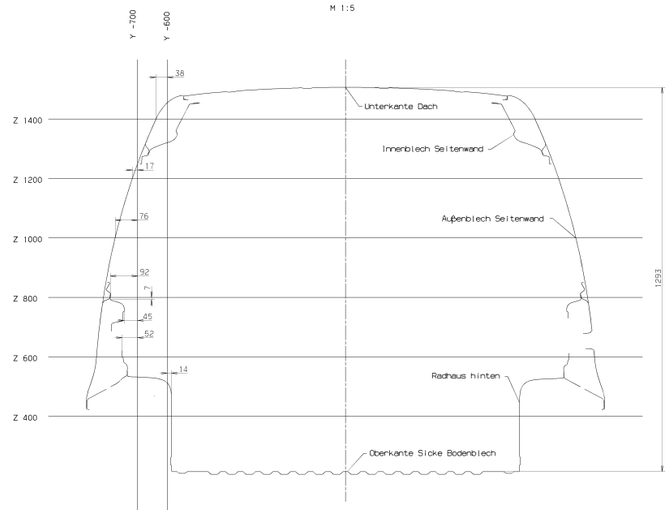

-400 ± 1000	
>120 ± 400	
> 30 ± 120	
> 6 ± 30	
± 6	
Winkel Angle	
Fertig Finished	Roh Raw

Allgemeintoleranzen fuer Nennmasze ohne Toleranz.
General tolerances for nominal dimensions without specified tolerance.

DIN ISO 2768 mK

Gefahrstoffverwendung nach/ Avoidance of hazardous substances acc. to VW 911 01	
Oberflaechenrauheit Surface finish VW 137 05	Werkstuckkanten Edge finish VW 010 88

Alle Masze gelten fuer das Fertigteil einschliesslich Oberflaechenschutz.
All dimensions apply to the finished product including material surface protection.

Form FE 505.05 06.82 | Bezugsmasz Ref. dim. | Kontrollmasz Control dim. < > Vorrichtungsmasz Fixture dim. ⌐ Ausfallmasz Temporary dim. ▭ Pruefmasz Test dim. ▭ Pruefmasz mit Bewertung Dim. to be inspected ▭ Theoretisches Masz Basic dim. ◇ Werkstoff-Code Material code

Unterlagen References	Nr. No.	Feld Section	Datum Date	Geaendert Changed	Geprueft Verif.	Beschreibung der Aenderung und Aenderungsterminschluessel Revision Record and Change date code
			04.03.03			
	1	F7-H7	12.08.08	Paethe		Fzg Koordinate von X auf Z korrigiert!
	2	F12-H12	12.08.08	Paethe		Fzg Koordinate von X auf Z korrigiert!

© VOLKSWAGEN AG Jedwede Weitergabe sowie Kopie oder Auszug ohne unsere ausdrückliche Zustimmung, jede Verwertungsabsicht inkl. Verwertung durch Dritte ist untersagt. Alle Rechte vorbehalten. Gemäß DIN 34 Teil 1 und DIN 16 Teil 1 ist.
© All rights reserved with VOLKSWAGEN AG. Any approval expected to be rights of invention, know-how, copyright and rights to make as well as for the rights to patent. Reserve as commercial protective rights. All rights of disposition, particularly for copying or distributing, reserved.
Approval of first supply and changes acc. to VW 011 55.
The English translation is believed to be accurate. In case of discrepancies the German version shall govern.

Urspruengl. gefertigt bei:	CAD-System und Verwaltungssystem-Schluessel/ CAD-System and Administration code
	Catia V4 — 2K0 000 011 TZ1
Werkstoff/ Material	Konst.-Verantwortg. Design Resp.
	NOBO
Werkstoffbehandlung/ Material treatment	Knoll
	Kat. Cat.
Halbzeug/ Semi-finished product	Ent.-Nr. Layout No. — NE-GP
	Tel.
Oberflaechenschutz VW 137 50 Oel- Surface protection	24090
Gewicht/ Weight kg: rechnet calculated / gewogen/actual Versuch Prototype / Fertigung Production	Ek.Nr. Eng.Proj. No. — Gez.-Datum 04.03.03

Sicherh.-Gek. Safety Doc.

Benennung

Innenmasszeichnung

Title

Massstab/ Scale 1:10 1:5	Teil-Nr. Part-No. 2K0.000.011.	Format DIN A0+
		Blatt Sheet
		Zgl. Sp.

Jedes Teil muss mit dem Hersteller-Code nach VW 105 40 und dem Markenzeichen nach VW 105 14 gekennzeichnet werden.
Each part shall be marked with the manufacturer's code acc. to VW 105 40 and the trademark acc. to VW 105 14.