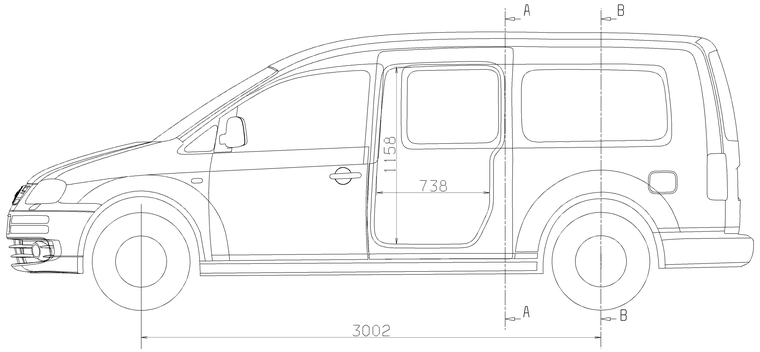

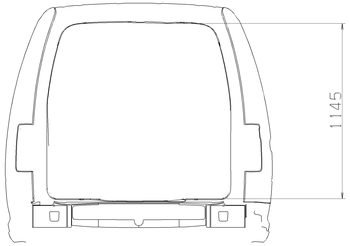

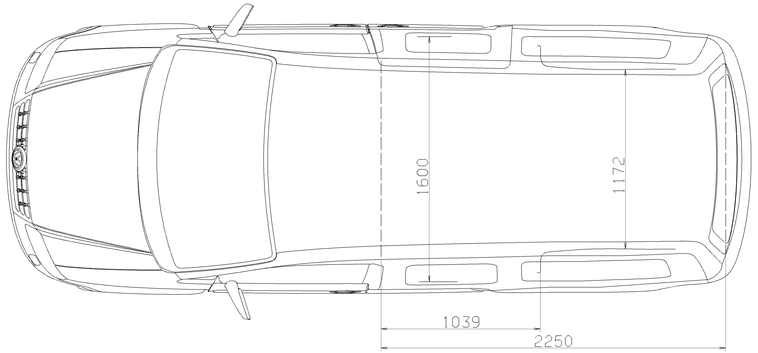

Schnitt A-A (Säule C) Pl. 2377
M 1:5

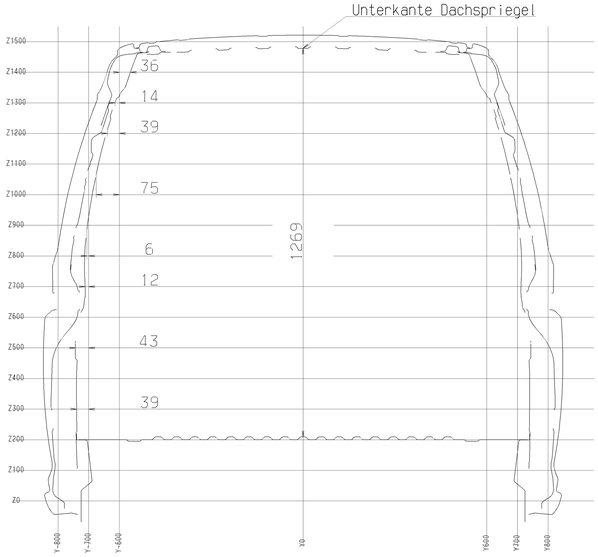

Schnitt B-B Radhaus hinten
M 1:5

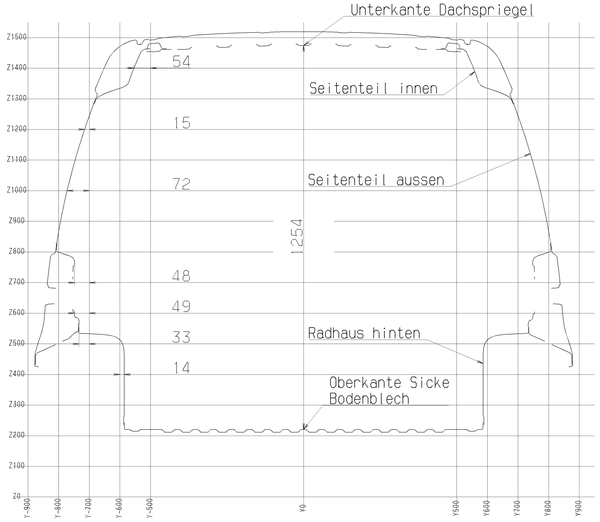

>400 ≤ 1000					
>120 ≤ 400					
> 30 ≤ 120					
> 6 ≤ 30					
≤ 6					
Grade	fertig (finished)	roh raw			

Allgemeintoleranzen fuer Nennmaze ohne Toleranz. Tolerances for nominal dimensions without specified tolerance.

Schadstoffvermeidung nach/ Avoidance of hazardous substances acc. to VW 911 01

Oberflaechenrauheit Surface finish VW 137 05	Werkstueckkanten Edge finish VW 010 86

Alle Masze gelten fuer das Fertigteil einschliesslich Oberflaechenschutz. All dimensions apply to the finished product including material surface protection.

Unterlagen References

Nr. No.	Feld Section	Datum Date	Geaendert Changed	Genehm. Appr. Appr.	Beschreibung der Aenderung und Aenderungsgrund mit Datum Revision Record and change date code
		26.06.07			

VOLKSWAGEN AG

VOLKSWAGEN AG behält sich alle Rechte vor. Das gilt insbesondere fuer Erfindungsrechte, Know-how, Urheberrechte und Geschmacksrechte sowie fuer das Recht, diese als gewerbliche Schutzrechte anzumelden. Jede Verfuegungsmoeglichkeit (incl. Kopier- und Weitergaberecht) bis hin zur Loeschung von Druckverfahrung und Aenderung nach VW 011 55.

All rights remain with VOLKSWAGEN AG. This applies especially to rights of invention, know-how, copyrights and rights to name as well as for the right to patent. Those as commercial protective rights. All rights of disposition, particularly for copying or distributing, reserved.
Approval of first supply and changes acc. to VW 011 55.
The English translation is believed to be accurate. In case of discrepancies the German version shall govern.

Ca-Prof-Dok Ctr-Nbr. No.	CAD-System und Verwaltungssystem-Schluessel/ CAD-System and Administration code		
	Catia V4		2K0 000 011 A TZ1
Werkstoff/ Material		Konst.-Verantwortl. Design Resp.	
		Name	Krollig
Werkstoffbehandlung/ Material treatment		Abt./Dept.	NE-GZ/G
Halbzeug/ Semi-finished product		Ent.-Nr. Layout No.	
Oberflaechenschutz VW 137 50 Oberfläche protection	Öl-	Tel.	30422
Gewicht/ weight kg	errechnet calculated / gewogen/actual Versuch prototype / Fertigung production	EA-Nr. Eng.Proj.No.	Ges./Drawn 26.06.07
Sicherh.-Dok. Safety Doc.	Benennung Title	Innenmaszzeichnung	
Massstab/ Scale 1:10 1:5	Teil-Nr. Part-No. 2K0.000.011.A	Format D.Size A0+ Blatt Sheet . . . von of . . .	

Jedes Teil muss mit dem Hersteller-Code nach VW 105 40 und dem Markenzeichen nach VW 105 14 gekennzeichnet werden.
Each part shall be marked with the manufacturer's code acc. to VW 105 40 and the trademark acc. to VW 105 14.

Form FE 505.05 06.02 | 1 Bezugsmasz Ref. dim. | 2 Kontrollmasz Control dim. | 3 Vorrichtungsmasz Fixture dim. | 4 Ausfallmasz Temporary dim. | 5 Pruefmasz Test dim. | 6 Pruefmasz mit Bewertung Dim. to be inspected | 7 Theoretisches Masz Basic dim. | 8 Werkstoff-Code Material code